GALIPLUS C.E.

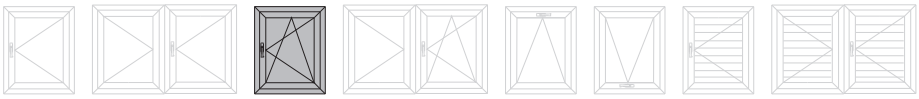

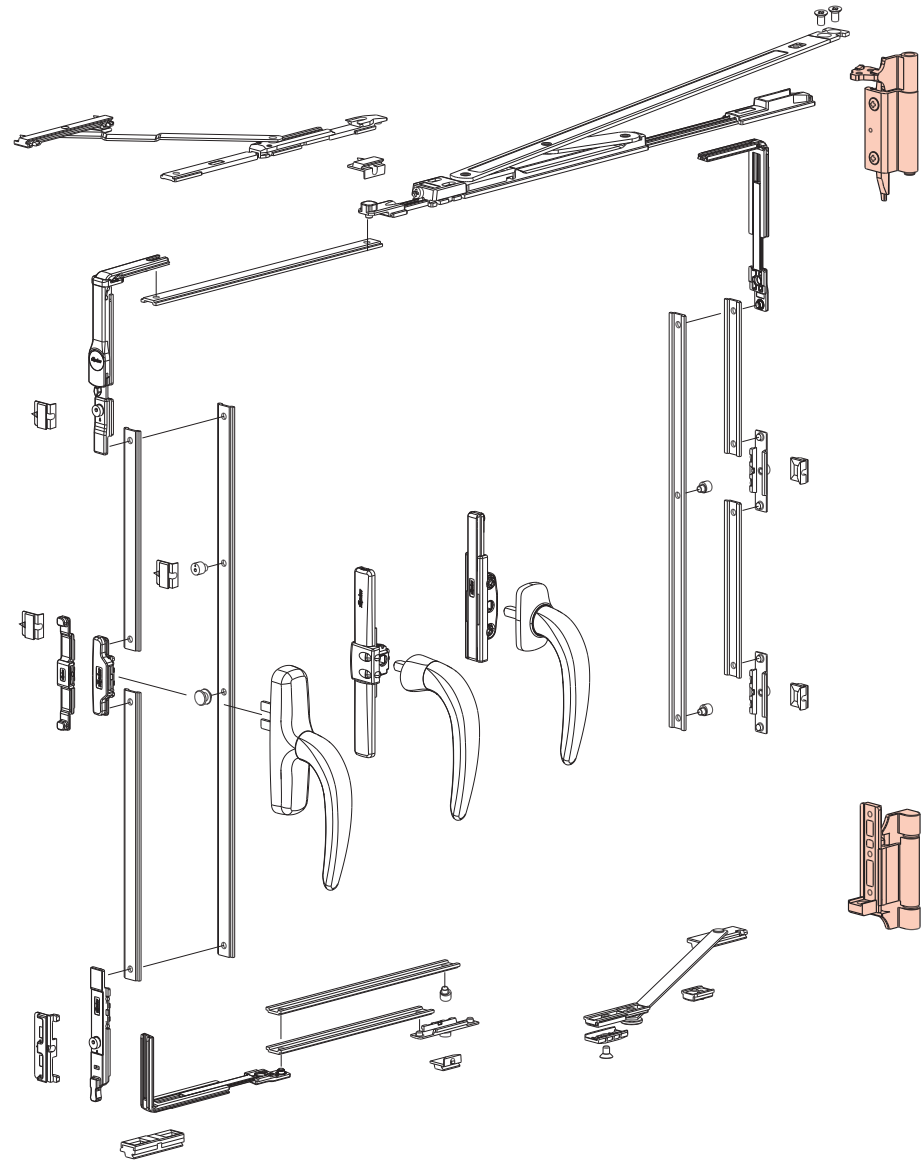

			Art.
3,5		10	**1400**
		50	**1400i**